1 - Client: **App Controllore** - Server: **EasyTrain.com/controllore.aspx**
Connessione Client: senza fili tramite Rete Mobile LTE / 4G+
Connessione Server: quella del Provider
Prot. TCP (porta 80) / IP (indirizzo server)
Prot.Applicativi: HTTP, DNS (trad. "EasyTrain.com")
HTTP Request:
- metodo **POST**;
- host "**EasyTrain.com**", risorsa "**/controllore.aspx**"
- invio dati (**idControllore, idTratta, CodicePU**, …);
- formato "**form-urlencoded**"

HTTP Response:
- "OK" o "NO" (esito operazione)
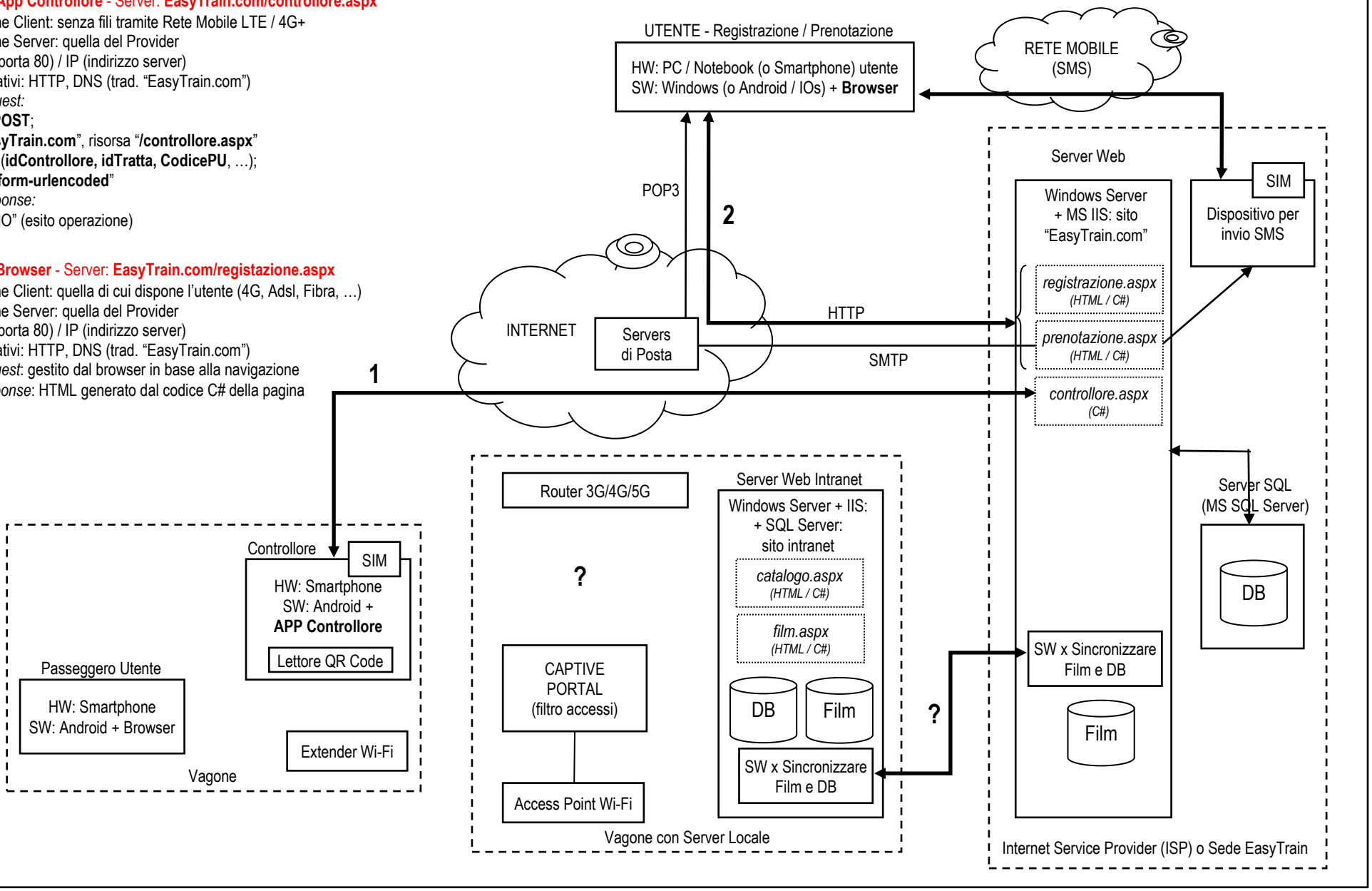
2 - Client: **Browser** - Server: **EasyTrain.com/registazione.aspx**
Connessione Client: quella di cui dispone l'utente (4G, Adsl, Fibra, …)
Connessione Server: quella del Provider
Prot. TCP (porta 80) / IP (indirizzo server)
Prot.Applicativi: HTTP, DNS (trad. "EasyTrain.com")
HTTP Request: gestito dal browser in base alla navigazione
HTTP Response: HTML generato dal codice C# della pagina